B

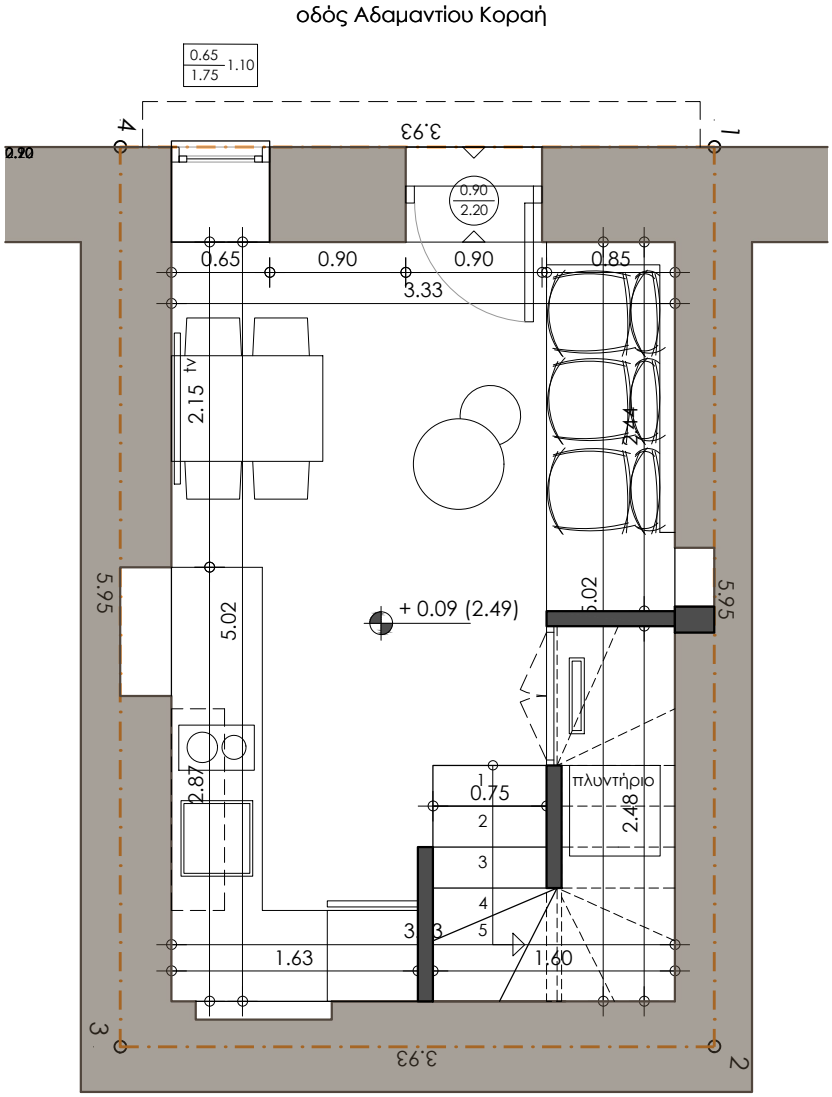

Residence Restoration, Adamantiou Korai, Old Town Rethymno
ground floor | 1:50

αρχιτεκτονικη+
τεχνικό | μελετητικό γραφείο

B

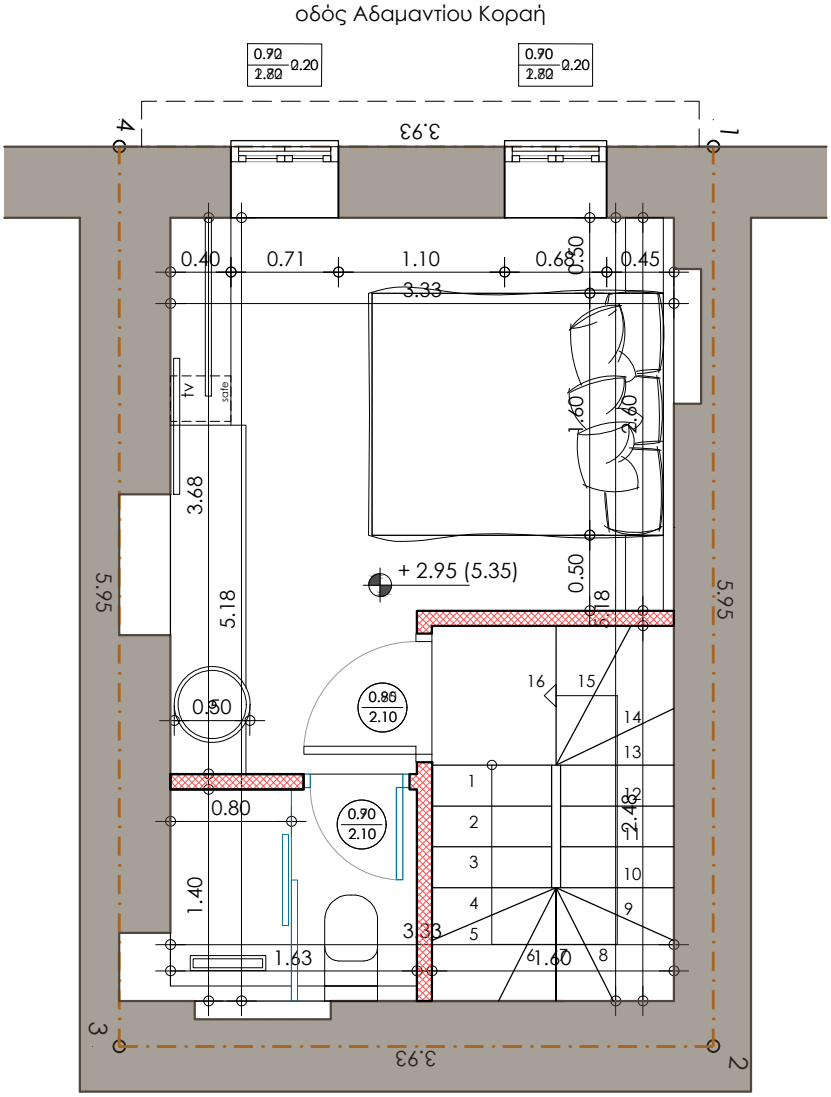

Residence Restoration, Adamantiou Korai, Old Town Rethymno
first floor | 1:50

αρχιτεκτονικη+
τεχνικό | μελετητικό γραφείο

B

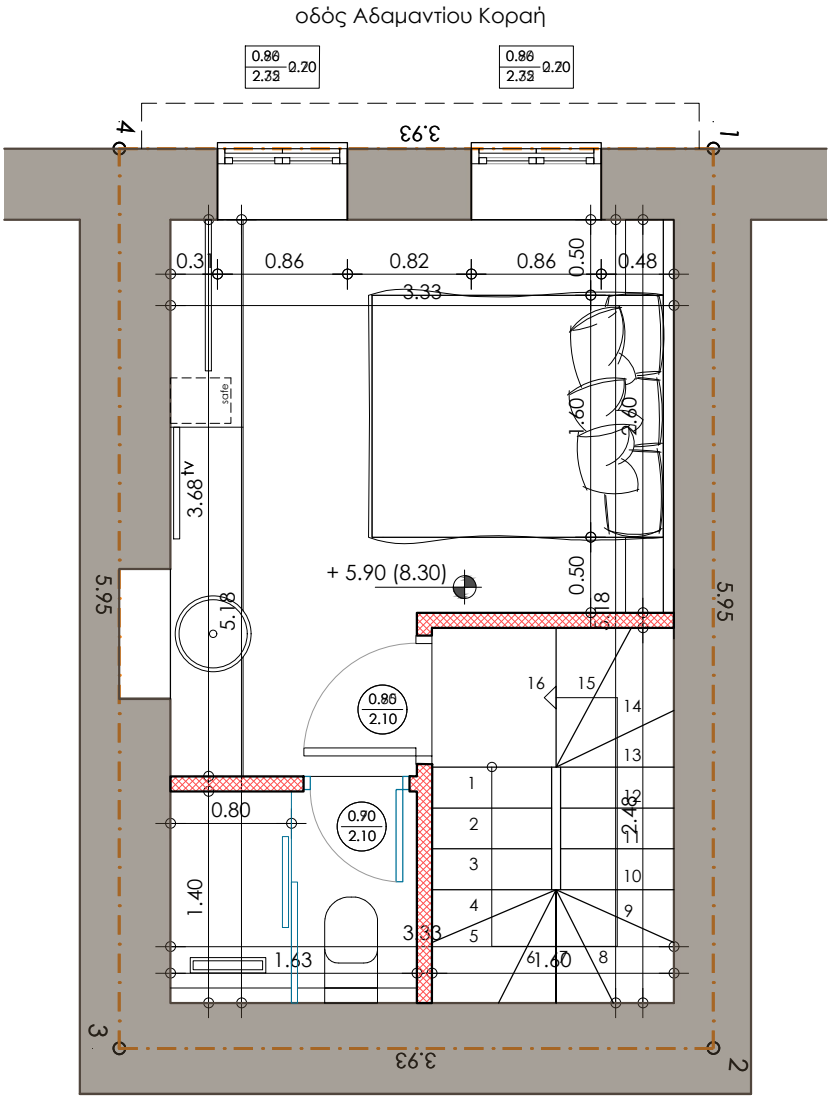

Residence Restoration, Adamantiou Korai, Old Town Rethymno
second floor | 1:50

αρχιτεκτονικη+
τεχνικό | μελετητικό γραφείο

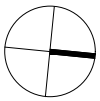

οδός Αδαμαντίου Κοραή

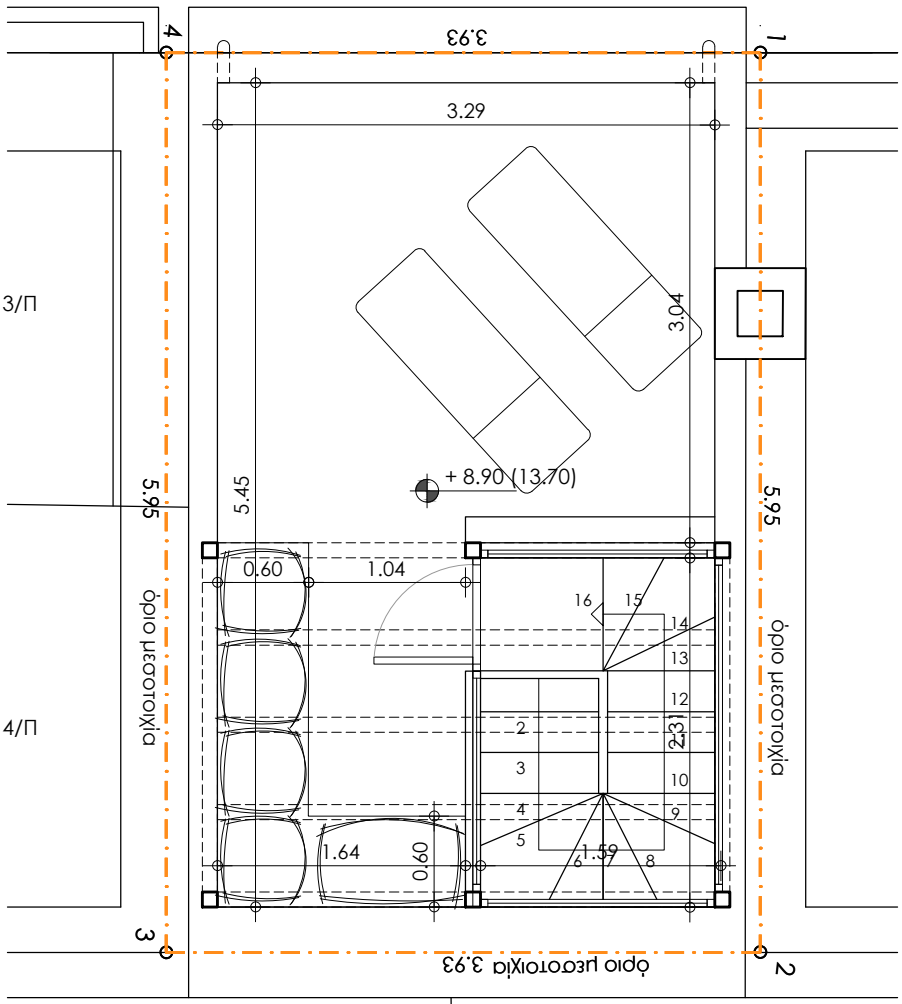

Residence Restoration, Adamantiou Korai, Old Town Rethymno
roof top | 1:50

αρχιτεκτονικη+
τεχνικό | μελετητικό γραφείο

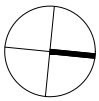

οδός Αδαμαντίου Κοραή

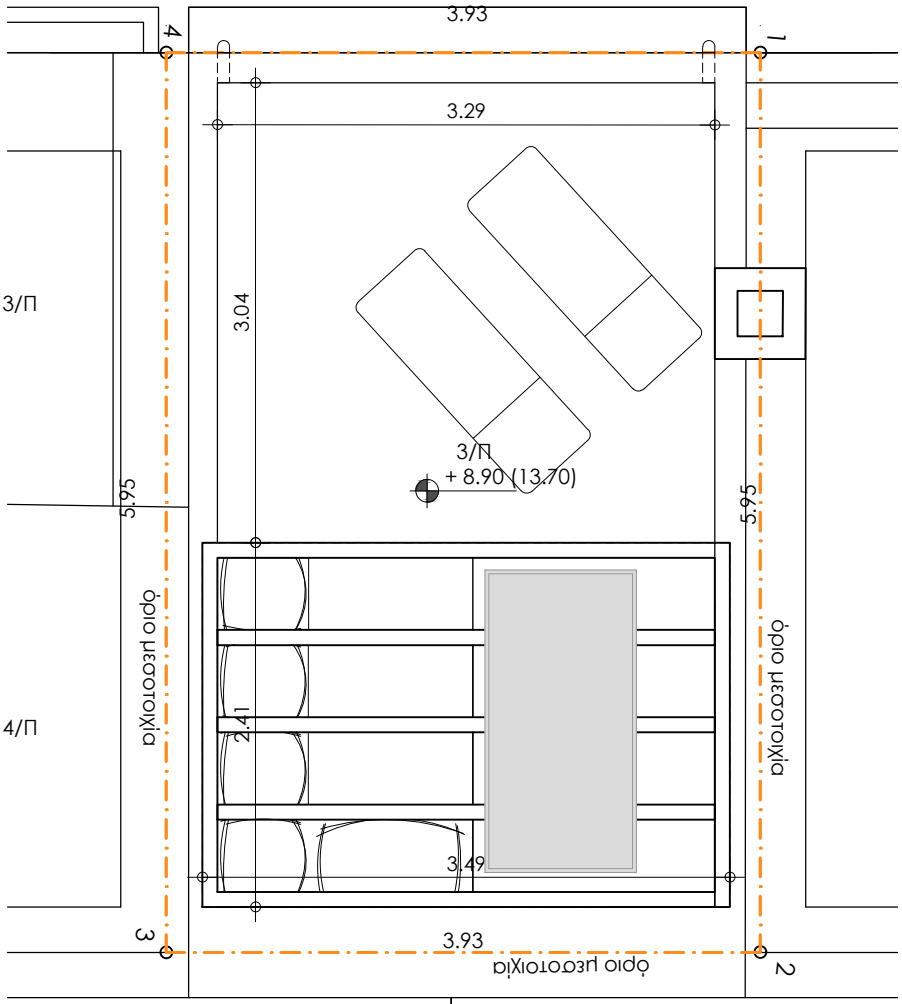

Residence Restoration, Adamantiou Korai, Old Town Rethymno

roof top | 1:50

αρχιτεκτονικη+

τεχνικό | μελετητικό γραφείο

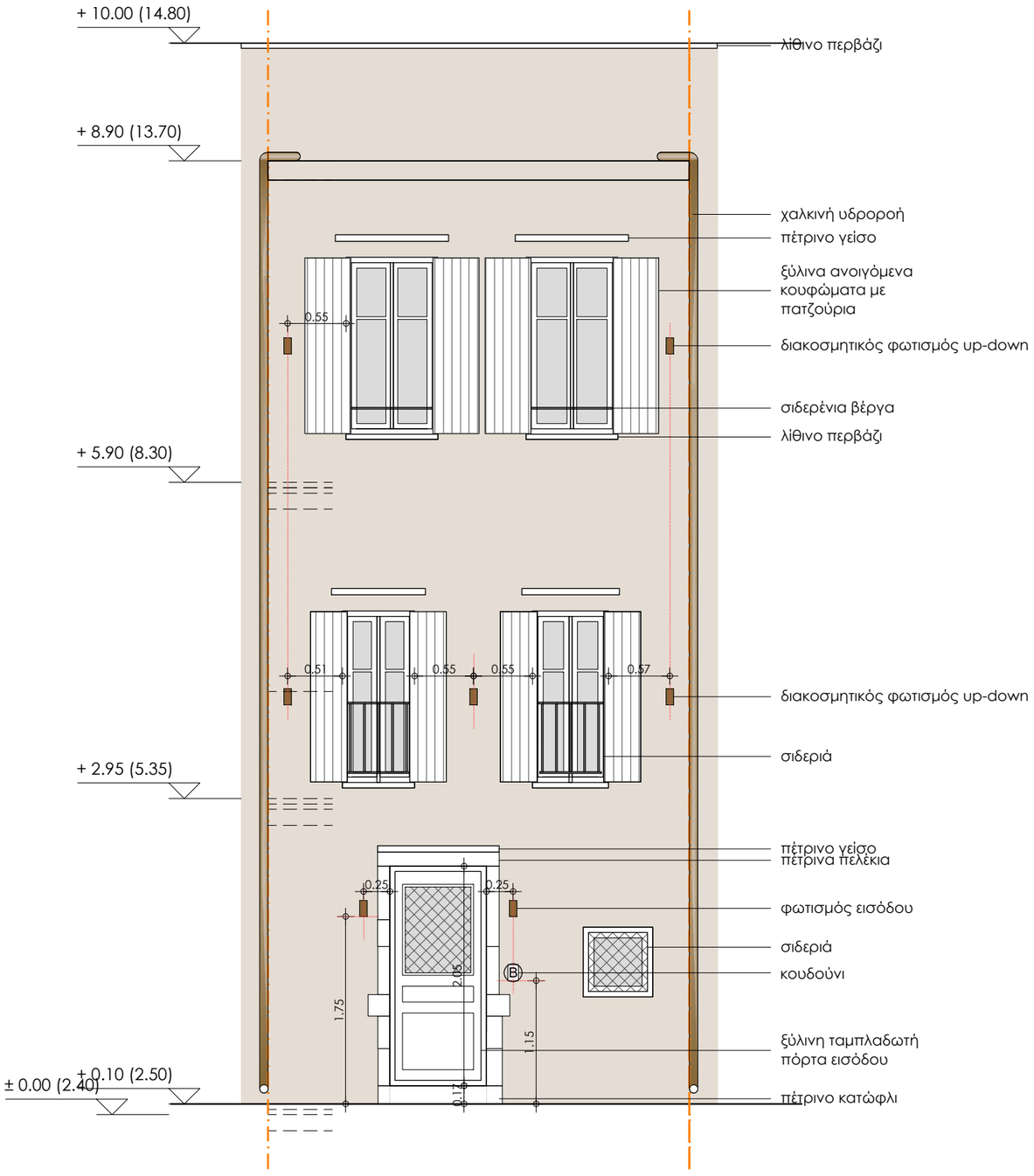

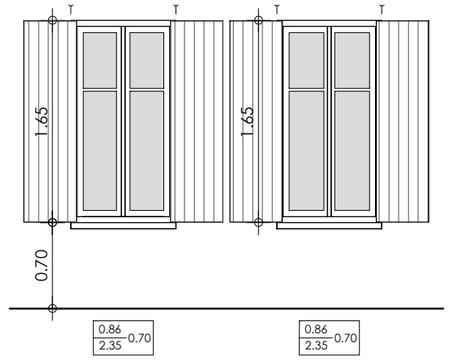

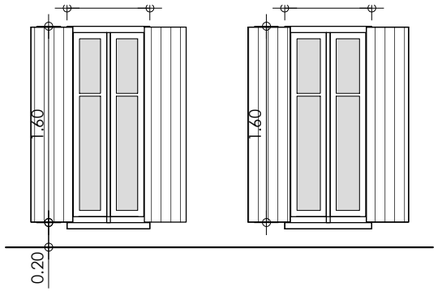

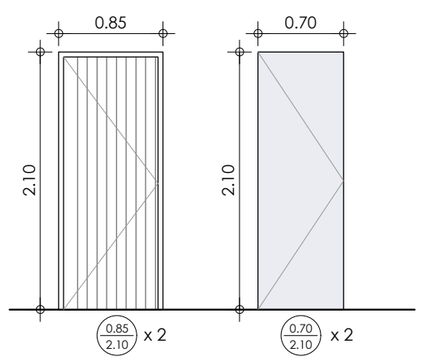

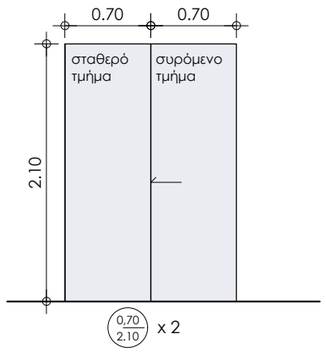

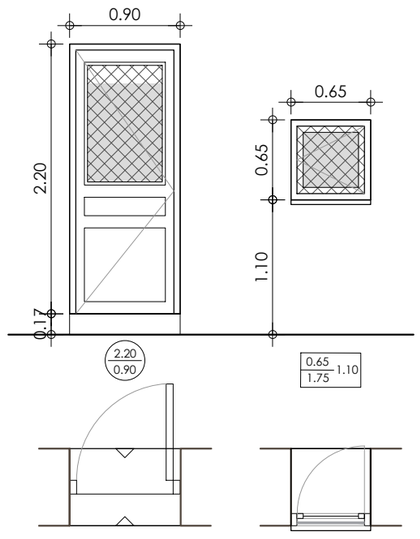

Residence Restoration, Adamantiou Korai, Old Town Rethymno
western facade | 1:50

αρχιτεκτονικη+
τεχνικό | μελετητικό γραφείο

ΑΡΧΙΤΕΚΤΟΝΙΚΗ PLUS Ο.Ε.
ΤΕΧΝΙΚΟ - ΜΕΛΕΤΗΤΙΚΟ ΓΡΑΦΕΙΟ
Εμμανουέλα Καθαράκη, αρχιτέκτονας μηχανικός Α.Π.Θ.
Ελένη Σταματογιαννάκη, αρχιτέκτονας μηχανικός Ε.Μ.Π.
Δικαιούχου Καμπάτου & Ελευθερίας, Ρέθυμνο T. 2831040827 E. architectureplusoe@gmail.com

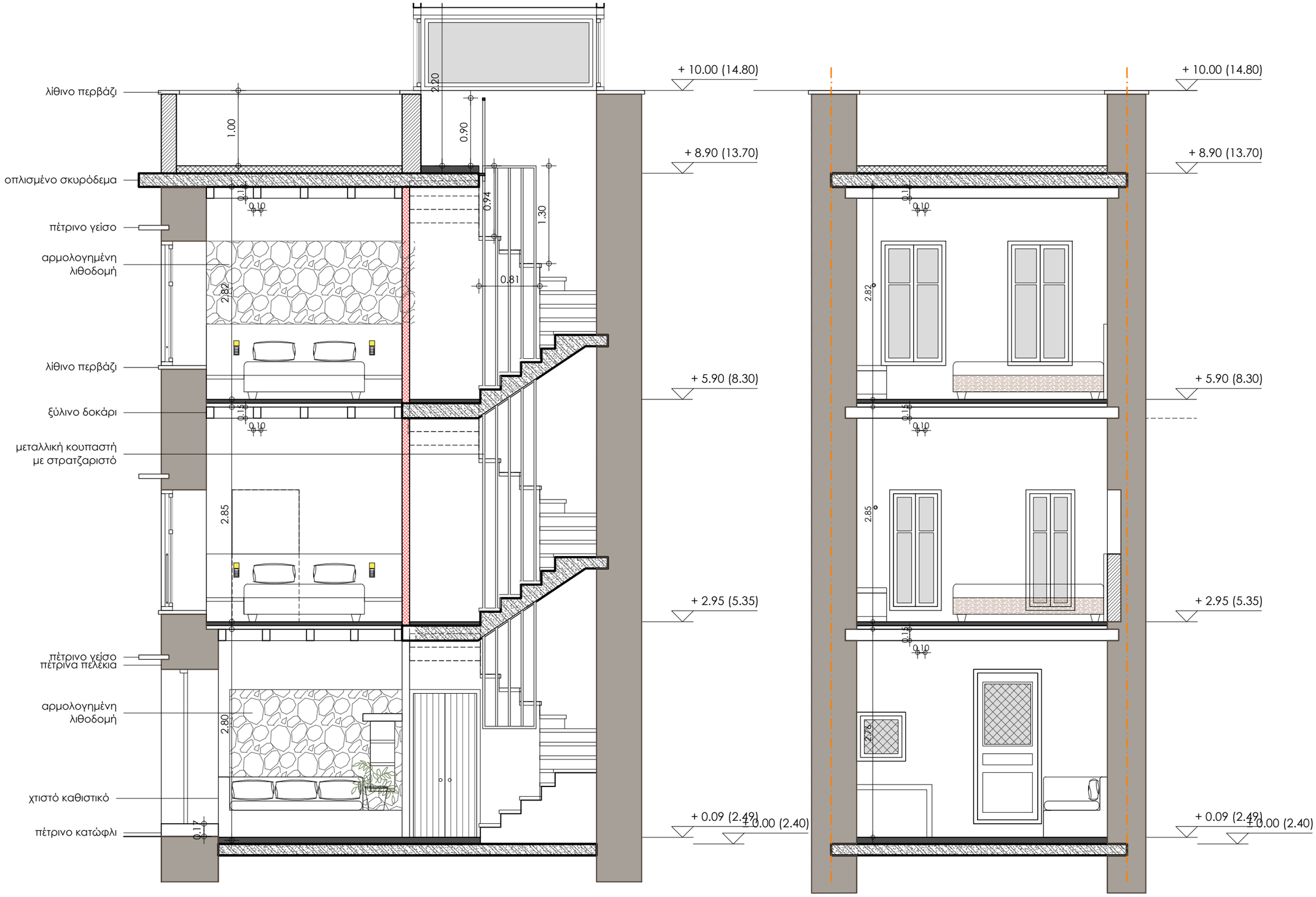

section a-a

section b-b

Residence Restoration, Adamantiou Korai, Old Town Rethymno

section a-a, b-b | 1:50

αρχιτεκτονικη+
τεχνικό | μελετητικό γραφείο

ΑΡΧΙΤΕΚΤΟΝΙΚΗ PLUS Ο.Ε.
ΤΕΧΝΙΚΟ - ΜΕΛΕΤΗΤΙΚΟ ΓΡΑΦΕΙΟ
Εμμανουέλα Καθαράκη, αρχιτέκτονας μηχανικός Α.Π.Θ.
Ελένη Σταματογιαννάκη, αρχιτέκτονας μηχανικός Ε.Μ.Π.
Αυκούονου Καφφάτου & Ελευθερίας, Ρέθυμνο T. 2831040827 E. architecturepluspe@gmail.com